PL - ŁÓŻECZKO SMOOTH COT / SK - POSTIEĽKA SMOOTH COT / HU - BABAÁGY SMOOTH COT

PL

Ostrzeżenia:
Ostrzeżenie: Nie należy stosować łóżeczka jeśli jakikolwiek element jest uszkodzony, pęknięty lub wybrakowany. Należy stosować wyłącznie części zamienne dostarczone przez producenta.
Ostrzeżenie: Nie pozostawiaj niczego w łóżeczku, ani nie stawiaj łóżeczka w pobliżu obiektu, który mógłby stanowić punkt podparcia lub też nieść ryzyko zahaczenia i zaduszenia jak np. sznurki od rolet itp.
Ostrzeżenie: Nie należy stosować więcej niż jeden materac w łóżeczku.
Ostrzeżenie: Należy być świadomym ryzyka jakie niesie otwarty ogień oraz inne źródła silnego ciepła takie jak farelki znajdujące się w pobliżu łóżeczka.

Informacje:
1. Grubość materaca powinna być taka by po jego zamocowaniu odległość od powierzchni do górnej krawędzi boku łóżeczka wynosiła 500mm w położeniu najniższym i 200 mm w położeniu najwyższym
2. To łóżeczko przeznaczone jest do wykorzystania materaca o wymiarze 120x60 mm, jednak nie mniejszym niż 118x58 mm.
3. Należy zaprzestać korzystania z łóżeczka gdy dziecko nauczy się samodzielnie je opuszczać.

- Dzieci lubią się bawić, skakać oraz wspinać na łóżku stąd też nie powinno się ono znajdować zbyt blisko innych mebli lub okien, zasłon, sznurków od rolet ani innych linek. Powinno być dosunięte do ściany bądź też znajdować się w odległości nie mniejszej niż 30cm pomiędzy ścianą a bokiem łóżka.
- Łóżko można w ostrożny sposób rozmontować w celu przechowywania lub transportu.

Konserwacja:
Wszystkie okucia montażowe powinny być odpowiednio dokręcone oraz sprawdzane
i ewentualnie dokręcane ponownie, jeśli zaistnieje potrzeba.
Czyszczenie
Łóżeczko należy czyścić miękką, wilgotną tkaniną, a następnie wysuszyć suchą tkaniną.
Nie należy stosować środków chemicznych, szczególnie na bazie alkoholu oraz amoniaku.

wilsondo

SK

Upozornenie: Postieľku neskladajte a nepoužívajte ak je niektorá časť poškodená, prasknutá alebo chýba. Používajte len náhradné diely schválené výrobcom.
Upozornenie: Nenechávajte nič v postieľke a neumiestňujte postieľku do blízkosti predmetov, ktoré by mohli poslúžiť ako opora na nohy alebo by mohli spôsobiť udusenie, ako napr. šnúry na rolety a pod..
Upozornenie: V postieľke nepoužívajte viac ako jeden matrac.
Upozornenie: Uvedomte si nebezpečenstvo otvoreného ohňa a iných zdrojov silného tepla, ako sú ohrievače a pod. v blízkosti postieľky.

Informácie:
1. Hrúbka matraca by mala byť taká, aby jeho vzdialenosť od povrchu matraca k hornému okraju boku postele 500 mm v najnižšej polohe a 200 mm v najvyššej polohe.
2. Detská postieľka je určená pre matrac s rozmermi 120 x 60 cm, najmenej však 118 x 58 cm.
3. Detskú postieľku by ste mali prestať používať, ak dieťa dokáže samo vyliezť von z postieľky.

• Deti sa radi hrajú, skáču a lezú po postieľke, preto by nemala byť umiestnená príliš blízko iného nábytku, okien, záclon, šnúr rolety a pod.. Postieľka by mala byť umiestnená pri stene. Priestor medzi postieľkou a stenou (medzi stenou a bočnou časťou postieľky) by nemal byť väčší ako 30 cm.
• Posteľ je možné opatrne rozložiť na uskladnenie alebo prepravu.

Údržba: Všetky upevňovacie prvky by mali byť správne dotiahnuté, skontrolované a prípadne znovu utiahnuté.
Čistenie: Detská postieľka by sa mala čistiť mäkkou vlhkou handričkou a následne pretrieť suchou handričkou. Na čistenie by sa nemali používať chemikálie, najmä tie, ktoré sú založené na alkohole a amoniaku.

HU

Figyelmeztetés: Kérem, a kiságyat ne szerelje össze és ne használja, ha valamelyik része sérült, elrepedt vagy hiányos. Csak a gyártó által jóváhagyott pótalkatrészeket vásárolja meg.
Figyelmeztetés: Ne hagyjon semmit a kiságyban, és ne helyezze a kiságyat olyan tárgyak közelébe, amelyekre rálépve gyermeke ki tud jutni a kiságyból, vagy amelyek a fulladását okozhatnák, mint például a redőny zsinórja és más hasonló eszközök.
Figyelmeztetés: A kiságyba csak egy darab matracot helyezzen el.
Figyelmeztetés: Ne helyezze nyitott láng vagy más erős hőforrás közelébe.

INFORMÁCIÓK:
1. A matrac ajánlott vastagsága olyan legyen, hogy a távolság a matrac felszínétől az ágy oldalfalának tetejéig a legalacsonyabb fokozatban 500 mm legyen, a legalsó pozícióban pedig 200 mm.
2. A kiságyba 120x60 cm méretű matrac szükséges, de a legkisebb méret, ami még jó bele 118x58 cm.
3. A kiságyat addig ajánljuk használni míg gyermeke egyedül ki nem tud mászni belőle.

• A gyerekek szeretnek játszani, ugrálni és mászni az ágyon, ezért nem szabad túl közel helyezni más bútorokhoz, ablakokhoz, függönyökhöz, redőnyökhöz stb. Az ágyat a fal mellett kell elhelyezni. A kiságy és a fal közötti tér (a fal és a gyermekágy oldala között) nem lehet nagyobb, mint 30 cm.
• Szállításnál, költözésnél szükség esetén az ágyat óvatosan szét lehet szerelni és újból összerakni.

Karbantartás: Minden rögzítő elemet és csavart jól meg kell húzni, leellenőrizni, majd szükség esetén újból meghúzni.
Tisztítás: A gyerekágyat puha nedves ronggyal vagy törlőkendővel tisztítsa, majd törölje át még egyszer egy száraz ronggyal, törlőkendővel. A tisztításhoz ne használjon vegyi tisztítószereket, főleg azokkal a termékekkel legyen óvatos, amelyek alkoholt vagy ammóniát tartalmaznak.

A x 8
B x 4
C x 4
Z x 1
1
4
3
4
2

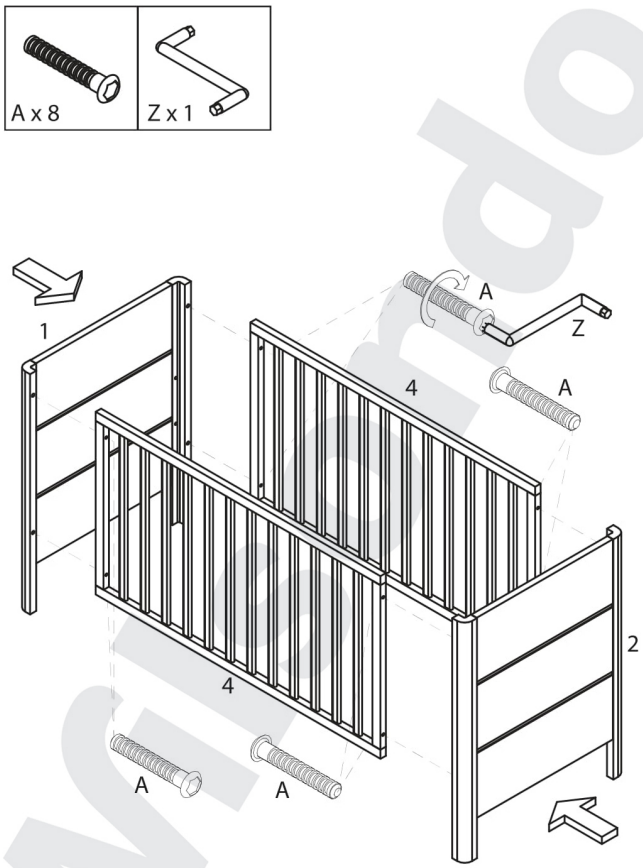
A x 8
Z x 1
1
A
Z
4
A
2
4
A
A

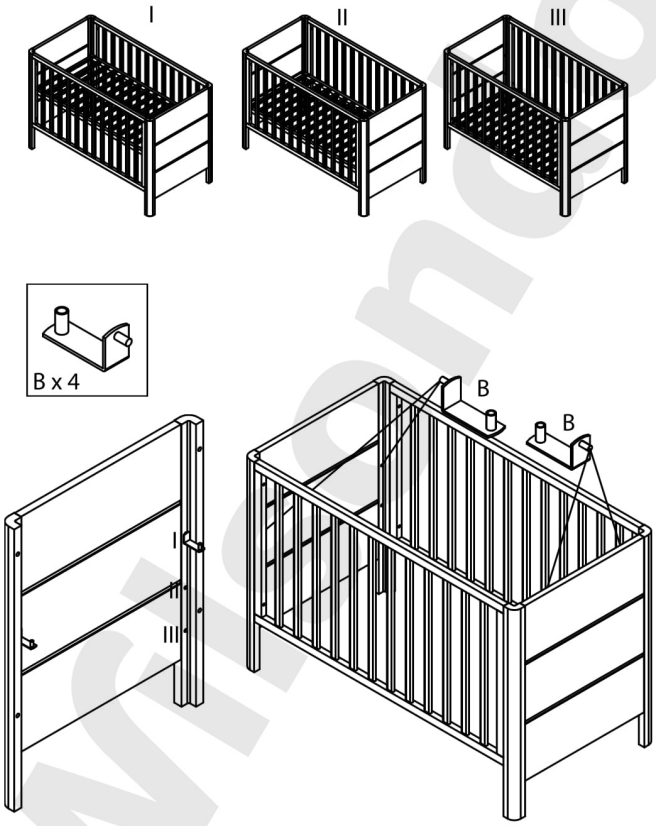

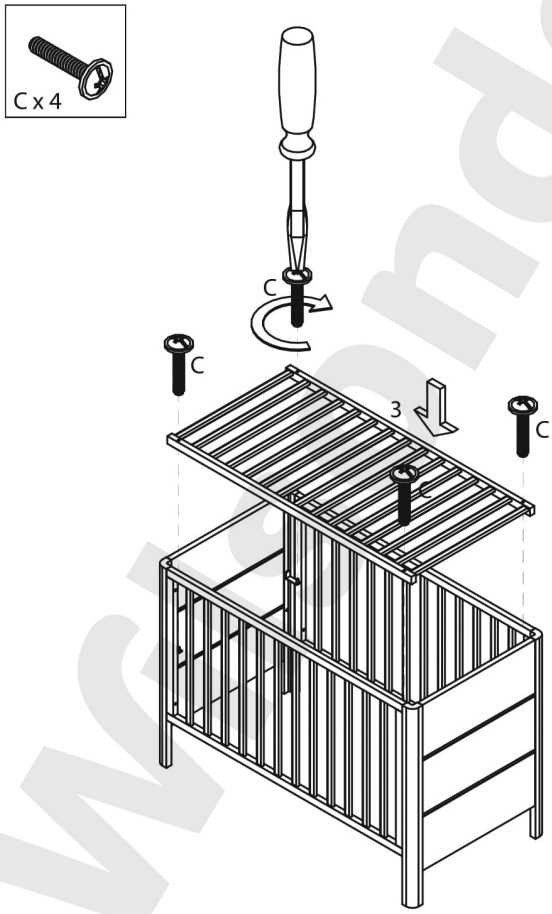

wigando
wigando